ԱՇԽԱՏԱՆՔԱՅԻՆ ԳԾԱԳՐԵՐԻ ԱՆՎԱՆԱՑԱՆԿ

Թերթ N	Թերթի անվանումը
1	Աշխատանքային գծագրերի անվանացանկ
2	Տեղադիրքային հատակագիծ Մ 1:2000
3	Տեղակապման հատակագիծ Մ 1:500
4	Հրշեջ հիդրանտ հորի տեխնոլոգիական հատակագիծ և կտրվածք Մ 1:25
5	Ե/բ հավաքովի կլոր հորի շինարարական լուծումներ D=1.5մ, H=1.8մ

ՎԿԱՅԱԿՈՉՎՈՂ ՓԱՍՏԱԹՂԹԵՐԻ ԱՆՎԱՆԱՑԱՆԿ

Նշանակումը	Անվանումը
ՀՀՇՆ 40-01.02-	«ՋՐԱՄԱՏԱԿԱՐԱՐՈՒՄ. ԱՐՏԱՔԻՆ ՑԱՆՑԵՐ ԵՎ ԿԱՌՈՒՑՎԱԾՔՆԵՐ»

ՊԱՅՄԱՆԱԿԱՆ ՆՇԱՆՆԵՐ

Գոյություն ունեցող ջրագիծ

Նախագծվող ջրագիծ

Փոփոխություն	Ամիս/ամսաթիվ		Դիտողություն	Հեղինակ	Ստուգեց
	ԵՐԵՎԱՆ 2025թ.		Պատվիրատու - Երևանի քաղաքապետարան Պայմանագիր ՈԵՔ-ԲՄԽԱՇՁԲ-25/21		
			Երևան քաղաքում արտաքին հակահրդեհային հիդրանտների կառուցման աշխատանքների նախագծանախահաշվային փաստաթղթերի կազմման խորհրդատվական ծառայությունների մատուցում		
ՆԳԻ	Վ.Ղազարյան		«Երևանի հ.64 մանկապարտեզ» ՀՈԱԿ Ավանեսովի նրբ.12շ	Աշխատանքային նախագիծ	
Նախագծեց	Վ.Ղազարյան				
Ստուգեց	Ֆ.Ղարիբյան		Ընդհանուր տվյալներ	Բաժին ՋԱՑ	
				Թերթ	Թերթեր
				1	5

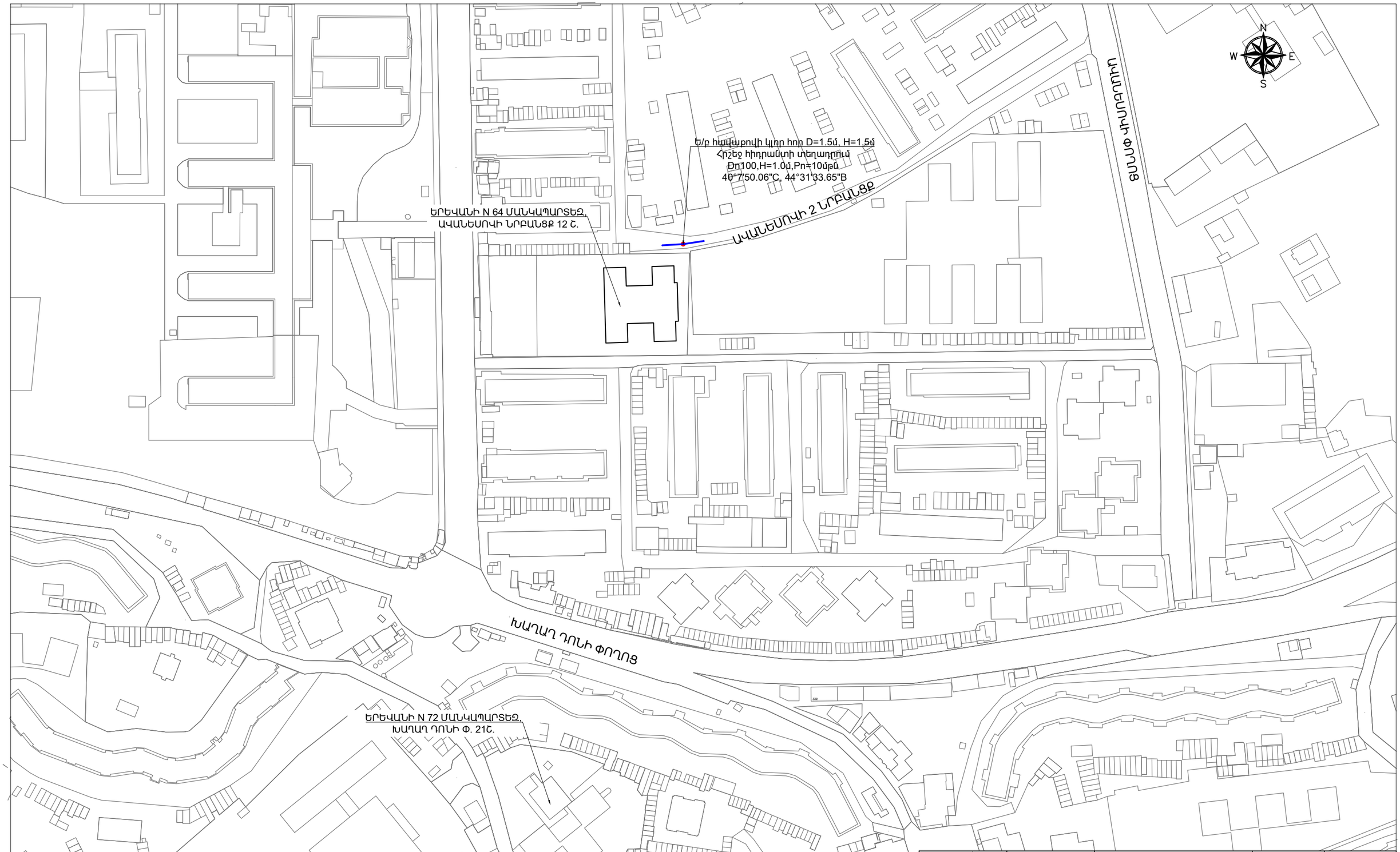

Փոփոխություն	Ամիս/ամսաթիվ		Դիտողություն	Հեղինակ	Ստուգեց
	ԵՐԵՎԱՆ 2025թ.		Պատվիրատու - Երևանի քաղաքապետարան Պայմանագիր ՈԵՔ-ԲՄԽՄՇՁԲ-25/21		
			Երևան քաղաքում արտաքին հակահրդեհային հիդրանտների կառուցման աշխատանքների նախագծանախահաշվային փաստաթղթերի կազմման խորհրդատվական ծառայությունների մատուցում		
ՆԳԻ	Վ.Ղազարյան		«Երևանի հ.64 մանկապարտեզ» ՀՈԱԿ Ավանեսովի նրբ.12շ	Աշխատանքային նախագիծ	
Նախագծեց	Վ.Ղազարյան				
Ստուգեց	Ֆ.Ղարիբյան		Տեղադիրքային հատակագիծ Մ 1:2000	Բաժին ՋԱՑ	
				Թերթ	Թերթեր
				2	5

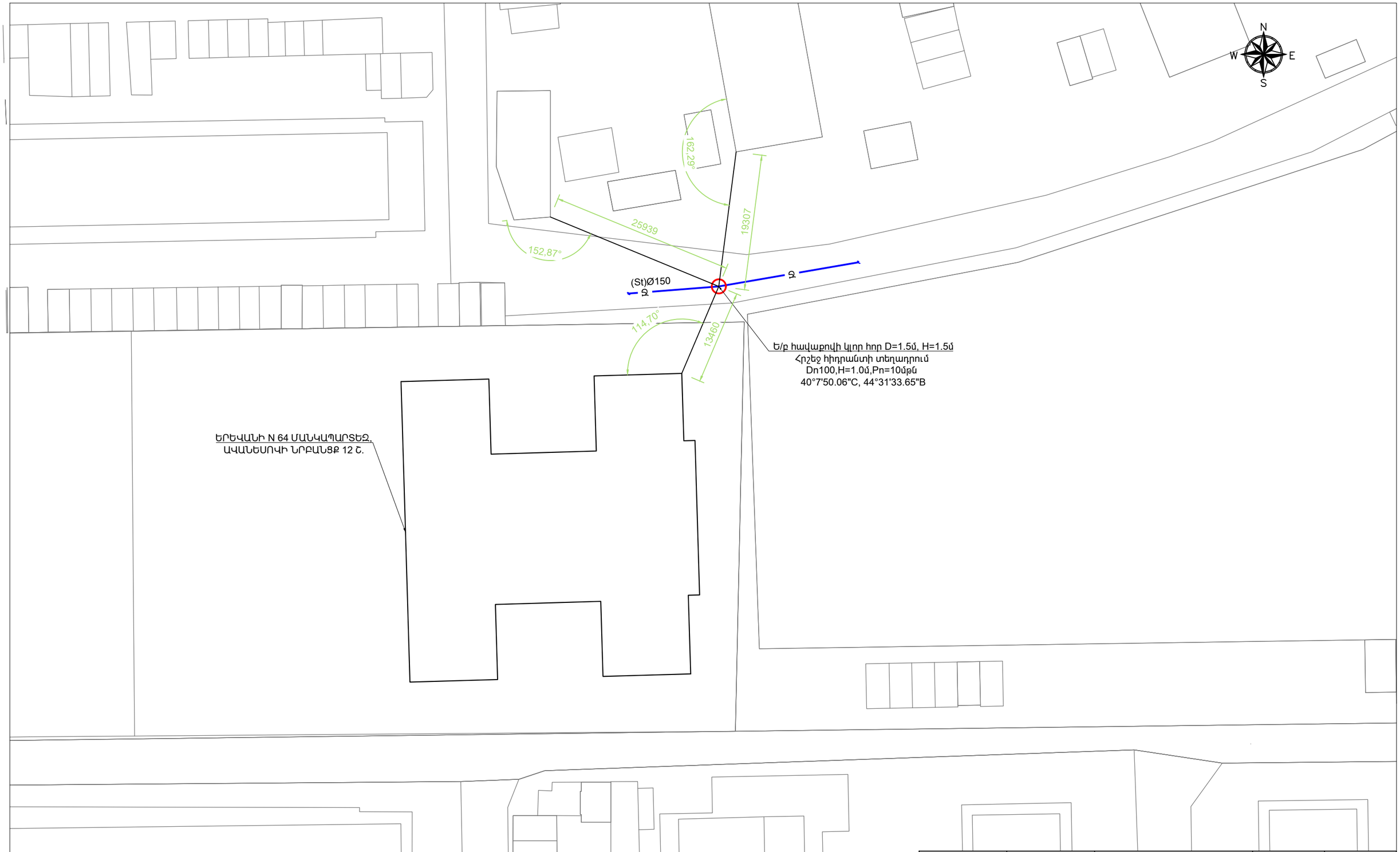

Փոփոխություն	Ամիս/ամսաթիվ	Դիտողություն	Հեղինակ	Ստուգեց

ԵՐԵՎԱՆ 2025թ.		Պատվիրատու - Երևանի քաղաքապետարան Պայմանագիր ՈԵՔ-ԲՄԽԱՇՁԲ-25/21 Երևան քաղաքում արտաքին հակահրդեհային հիդրանտների կառուցման աշխատանքների նախագծանախահաշվային փաստաթղթերի կազմման խորհրդատվական ծառայությունների մատուցում		
ՆԳԻ	Վ.Ղազարյան	«Երևանի հ.64 մանկապարտեզ» ՀՈԱԿ Ավանեսովի նրբ.12շ	Աշխատանքային նախագիծ	
Նախագծեց	Վ.Ղազարյան			
Ստուգեց	Ֆ.Ղարիբյան	Տեղակայման հատակագիծ Մ 1:500	Բաժին ՁԱՑ	
			Թերթ	Թերթեր
			3	5

ՀՐՇԵՋ ՀԻԴՐԱՆՏ ՀՈՐԻ ՏԵԽՆՈԼՈԳԻԱԿԱՆ ՀԱՏԱԿԱԳԻԾ Մ 1:25

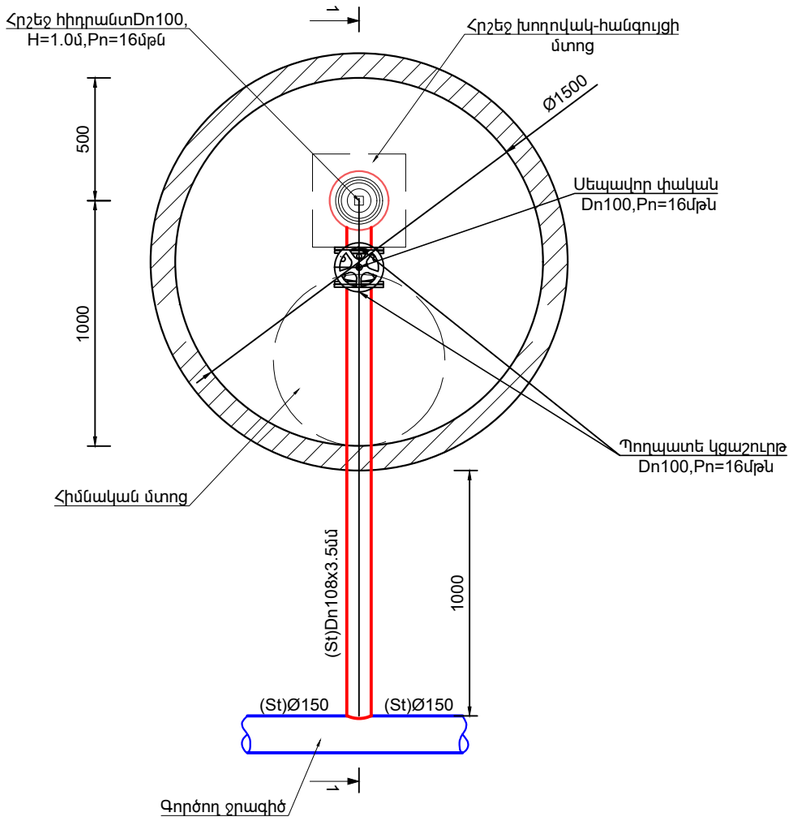

ԿՏՐՎԱԾՔ 1-1 Մ 1:25

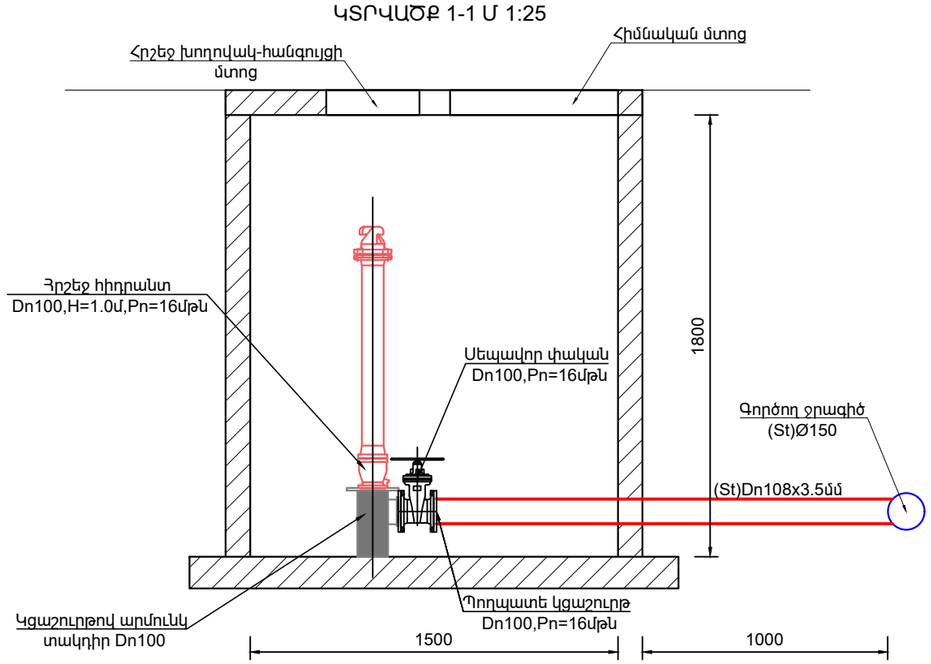

ՄԱՍՆԱԳԻՐ

N ը/կ	Անվանումը	Չափման միավոր	Քանակը
1	Պողպատե խողովակ Dn108x3.5մմ	մ	2.0
2	Պողպատե կցաշուրթ Dn100,Pn=16մթն	հատ	1
3	Սեպավոր փական Dn100,Pn=16մթն	հատ	1
4	Հրշեջ հիդրանտ Dn100,H=1.0մ,Pn=16մթն	հատ	1
5	Կցաշուրթով արմունկ տակդիր Dn100	հատ	1
6	D=1.5մ,h=1.8մ հավաքովի ե/բ հոր	հատ	1

Փոփոխություն	Ամիս/ամսաթիվ	Դիտողություն	Հեղինակ	Ստուգեց

ԵՐԵՎԱՆ 2025թ.

Պատվիրատու - Երևանի քաղաքապետարան
Պայմանագիր ՈԵՔ-ԲՄԽԱՇՁԲ-25/21

Երևան քաղաքում արտաքին հակահրդեհային հիդրանտների կառուցման աշխատանքների նախագծանախահաշվային փաստաթղթերի կազմման խորհրդատվական ծառայությունների մատուցում

ՆԳԻ	Վ.Ղազարյան	
Նախագծեց	Վ.Ղազարյան	
Ստուգեց	Ֆ.Ղարիբյան	

«Երևանի հ.64 մանկապարտեզ» ՀՈԱԿ
Ավանեսովի նրբ.12շ

Աշխատանքային նախագիծ

Հրշեջ հիդրանտ հորի տեխնոլոգիական հատակագիծ և կտրվածք Մ 1:25

Բաժին ՁԱՑ

Թերթ	Թերթեր
4	5

ՀԱՏԱԿԱԳԻԾ Մ 1:20

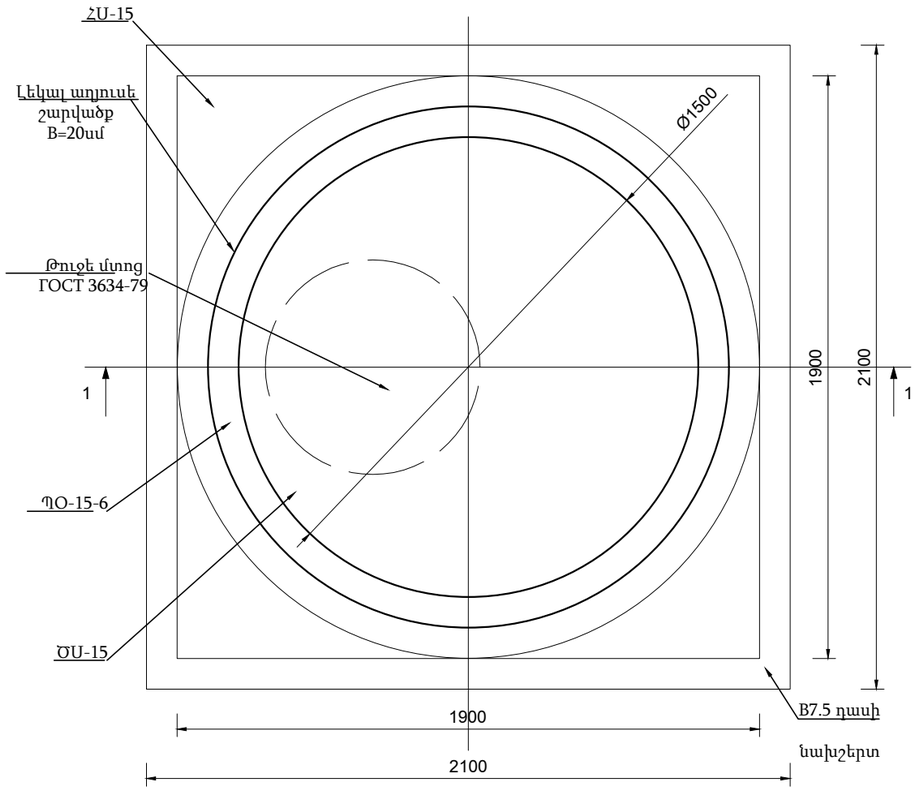

ՀԱՆԳՈՒՅՑ 1

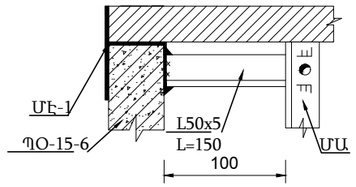

ՀԱՆԳՈՒՅՑ 2

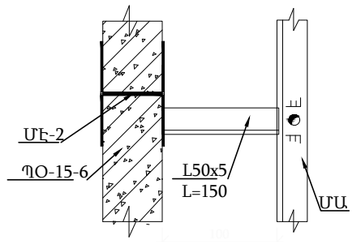

ՀԱՎԱՔՈՎԻ Ե/Բ ՀՈՐԻ ՆՅՈՒԹԱԾԱԽՍԻՐ ՄԱՍՆԱԳԻՐ

№	ՆՅՈՒԹԻ ՏԵՍԱԿԸ	Չ/Մ	ՔԱՆԱԿԸ	ԾԱՆՈԹՈՒԹՅՈՒՆ
1	B7.5 դասի նախապատրաստական շերտ	մ^3	0.44	h=10սմ
2	Հիմքի սալ ՀՍ-15	հատ	1	h=10սմ
3	Լեկալ աղյուսե շարվածք	մ^3	0.53	h=40սմ
4	Պատի օղակ ՊՕ-15-6	հատ	2	h=60սմ
5	Ծածկի սալ ԾՍ-15	հատ	1	h=15սմ
6	Թուջե մտոց	հատ	1	ГОСТ 3634-79
7	Մետաղական աստիճան	հատ	1	h=155սմ
8	Մետաղական էլեմենտ ՄԷ-1	հատ	3	4.8կգ
9	Մետաղական էլեմենտ ՄԷ-2	հատ	3	3.9կգ
10	Պատյան խողովակ-ըստ տեխնոլոգիական գծագրերի			
11	Փականի տակդիր-ըստ տեխնոլոգիական գծագրերի			

ՄԵՏԱՂԱԿԱՆ ԷԼԵՄԵՆՏ ՄԷ-1

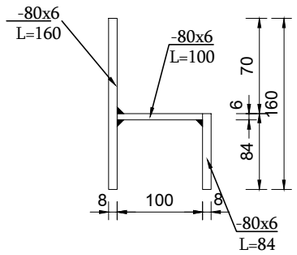

ՄԵՏԱՂԱԿԱՆ ԷԼԵՄԵՆՏ ՄԷ-2

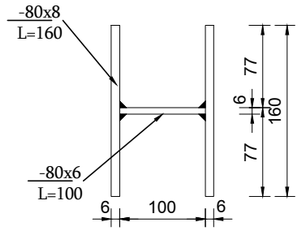

ՀՈՐԻ ՊԱՏԵՐՈՒՄ ՏԵՂԱԴՐՎՈՂ ՊԱՏՅԱՆ ԽՈՂՈՎԱԿ

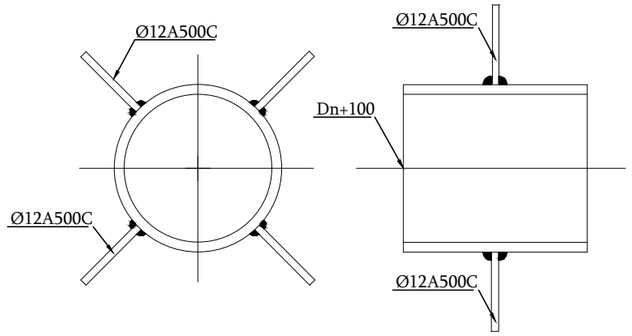

ՓԱԿԱՆՆԵՐԻ ՏԱԿԴԻՐ

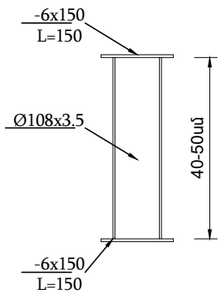

ԿՏՐՎԱԾՔ 1-1 Մ 1:20

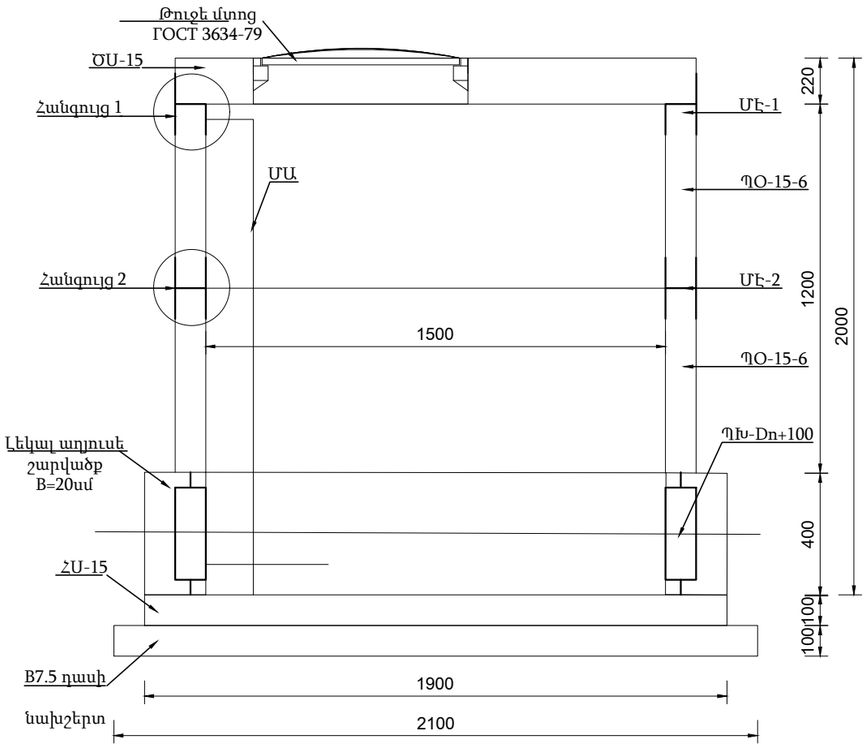

ՄԵՏԱՂԱԿԱՆ ԱՍՏԻՃԱՆ

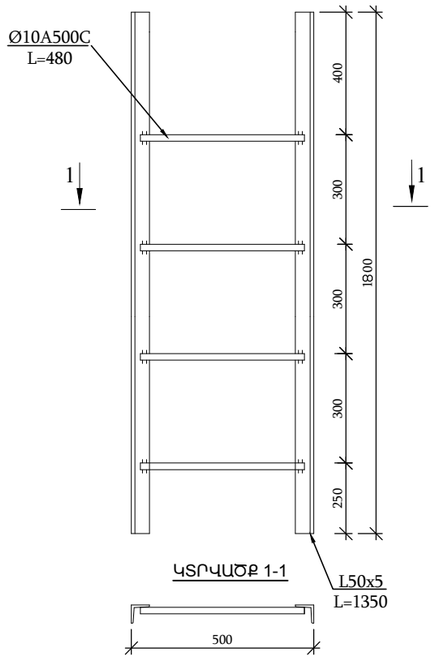

ԾԱՆՈԹՈՒԹՅՈՒՆ

1. Պատի օղակները և ծածկի սալերը տեղադրվում են թարմ պատրաստված ցեմենտավազային շաղախի վրա:
2. Հորի բարձրությունը կարելի է կարգավորել պատի օղակի համապատասխան չափի կտրումով կամ հատակի սալի վրա մանրահատիկ M150 մակնիշի միաձույլ բետոնե պատի իրականացումով:

Փոփոխություն	Ամիս/ամսաթիվ	Դիտողություն	Հեղինակ	Ստուգեց

ԵՐԵՎԱՆ 2025թ.		Պատվիրատու - Երևանի քաղաքապետարան Պայմանագիր ՈԵՔ-ԲՄԽԱՇՁԲ-25/21		
		Երևան քաղաքում արտաքին հակահրդեհային հիդրանտների կառուցման աշխատանքների նախագծանախահաշվային փաստաթղթերի կազմման խորհրդատվական ծառայությունների մատուցում		
ՆԳԻ	Վ.Ղազարյան	Տիպարային գծագիր		Աշխատանքային նախագիծ
Նախագծեց	Վ.Ղազարյան			
Ստուգեց	Ֆ.Ղարիբյան	Ե/բ հավաքովի կլոր հորի շինարարական լուծումներ D=1.5մ, H=1.8մ		Բաժին ՁԱՑ
			Թերթ	Թերթեր
			4	5

VEOLIA
Ջուր

«28» 02 2025թ.

N ՍՇ 6678

Երևանի քաղաքապետարանի
զորահավաքային հարցերի և քաղաքացիական
պաշտպանության վարչության պետ
Սերյոժա Խալաթյանին
ՀՀ, 0015, ք. Երևան, Արգիշտի 1

Առարկա՝ հրշեջ հիդրանտների կառուցման ցանկ

Հարգելի պարոն Խալաթյան,

Ի պատասխան Ձեր թիվ № 64/21223-25 գրության, կապված թվով 14 մանկապարտեզների համար հրշեջ հիդրանտների տեղադրման հետ, ներկայացնում ենք անհրաժեշտ ելակետային տվյալները:

Առդիր՝ 14 թերթ

Հարգանքով՝ Գլխավոր տնօրեն
Մ. Շահինյան

Պատասխանատու՝
Գործառնական տնօրեն,
Գլխավոր տնօրենի տեղակալ
Վ. Բատոյան

Կատարող՝
ԱՏԲ պետ Գ. Վարդանյան

ՀՀ ԵՐԵՎԱՆ «ՎԵՈԼԻԱ ՋՈՒՐ» ՓԲԸ
ԵԼԻՑ 6678
«28» 02 2025

ՀՀ, ք. Երևան,0025,Աբովյան 66ա
Հեռ.՝ 1-85, 0-800-00-185, 011-300-185
Էլ. փոստ՝ am.water.office.all@veolia.com
Վեբ-էջ՝ www.veolia.am

RA, Yerevan,0025, Str. Abovyan 66a
Tel.: 1-85, 0-800-00-185, 011-300-185
E-mail: am.water.office.all@veolia.com
Web site: www.veolia.am

458396

Ք.Երևան, Էրեբունի, Ավանեսովի նրբ. 12 շ.թիվ 64 մանկապարտեզ
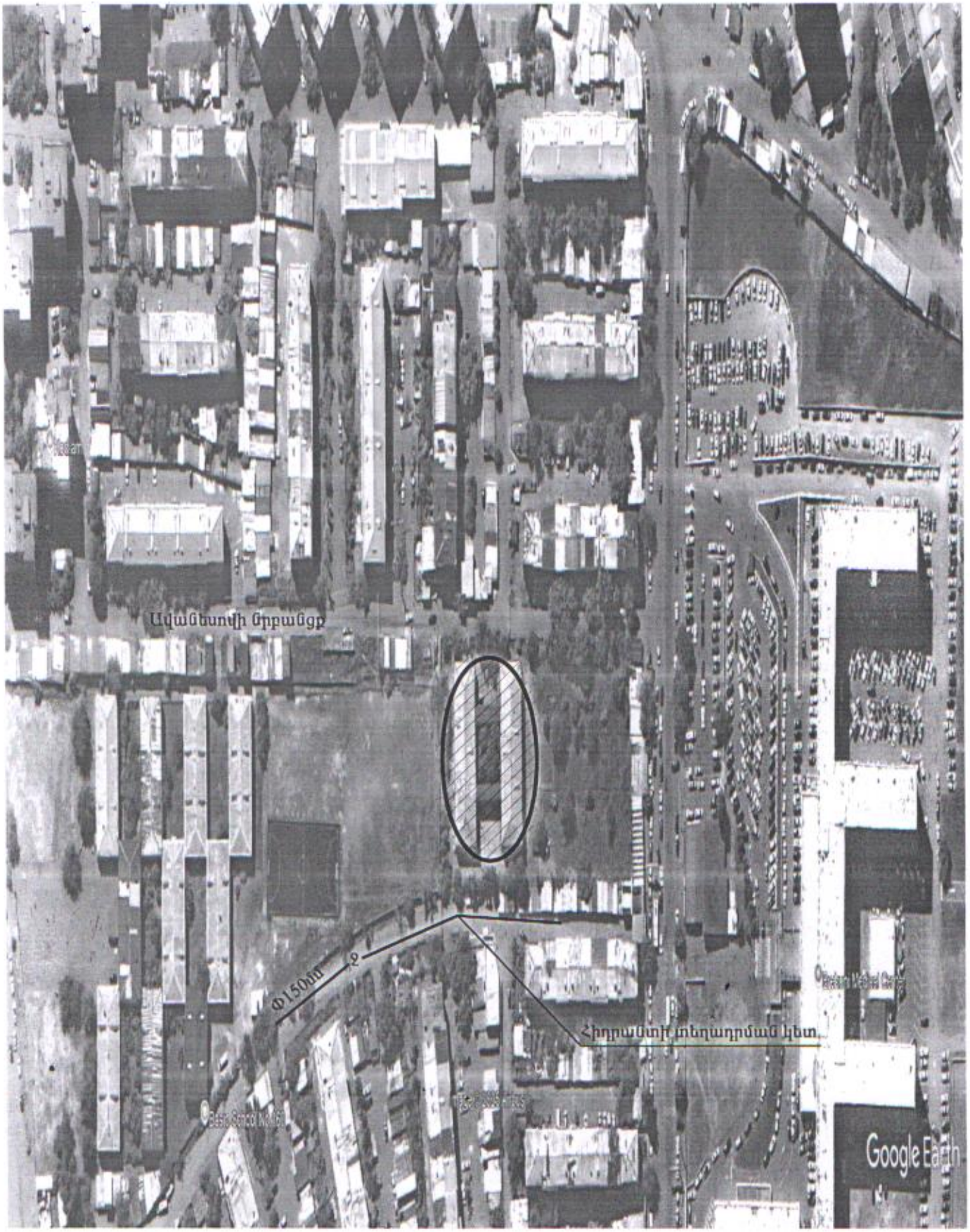
/Տարածքի հասցե/